Гидроцилиндр КГЦ834.80-45-300

Давление, МПа:

номинальное	-20,
максимальное	-25.

Усилие на штоке, кН:

толкающее	-95.5
тянущее	-65.28
Масса, кг	-20.9

Уплотнения подвижных соединений компании "GAPI GROUP".

Пример маркировки:

КГЦ834.80-45-300, Ту, Ну, Ду.

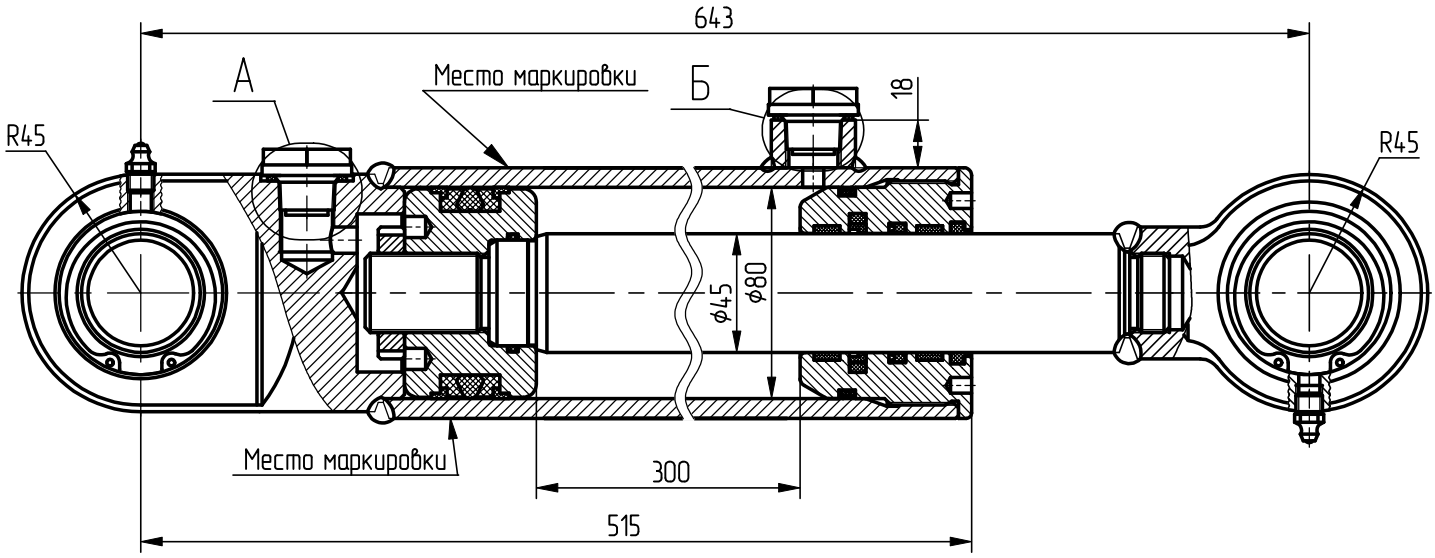

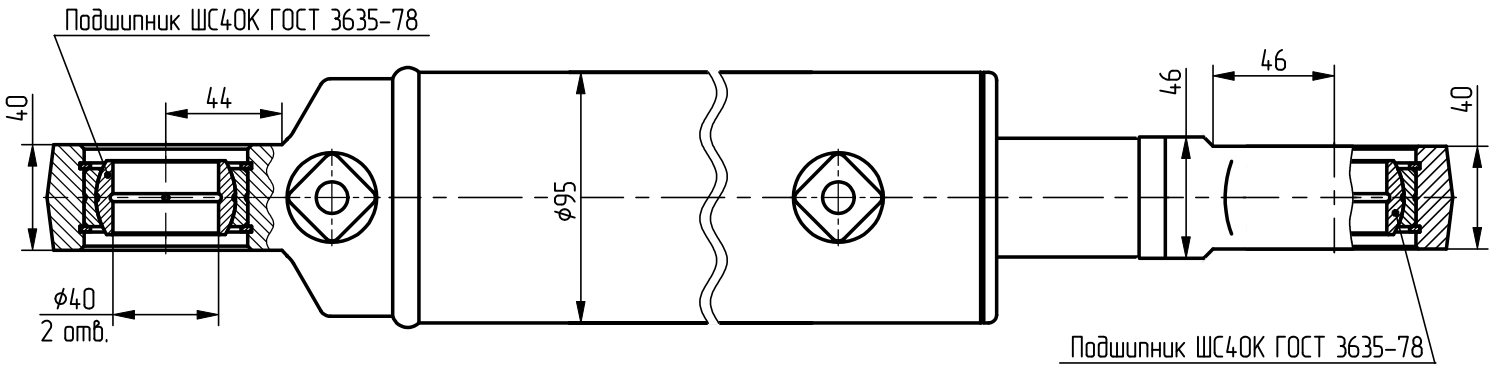

А (2:1)

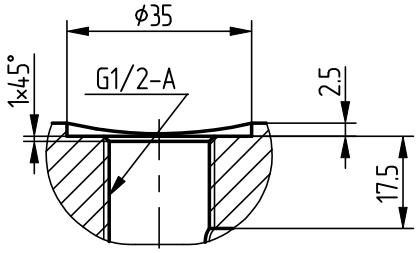

Б (2:1)

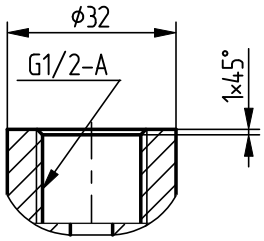

Применяемость: гидроцилиндр выравнивания для Амкодор 540-70