Гидроцилиндр КГЦ1019.70-40-460

Давление, МПа:	
номинальное	-20
максимальное	-25
Усилие на штоке, кН:	
толкающее	-73,1
тянущее	-49,2
масса, кг	-25,8

Уплотнения подвижных соединений компании "Trelleborg".

Пример маркировки: КГЦ1019.70-40-460, Ту, Ну, Ду.

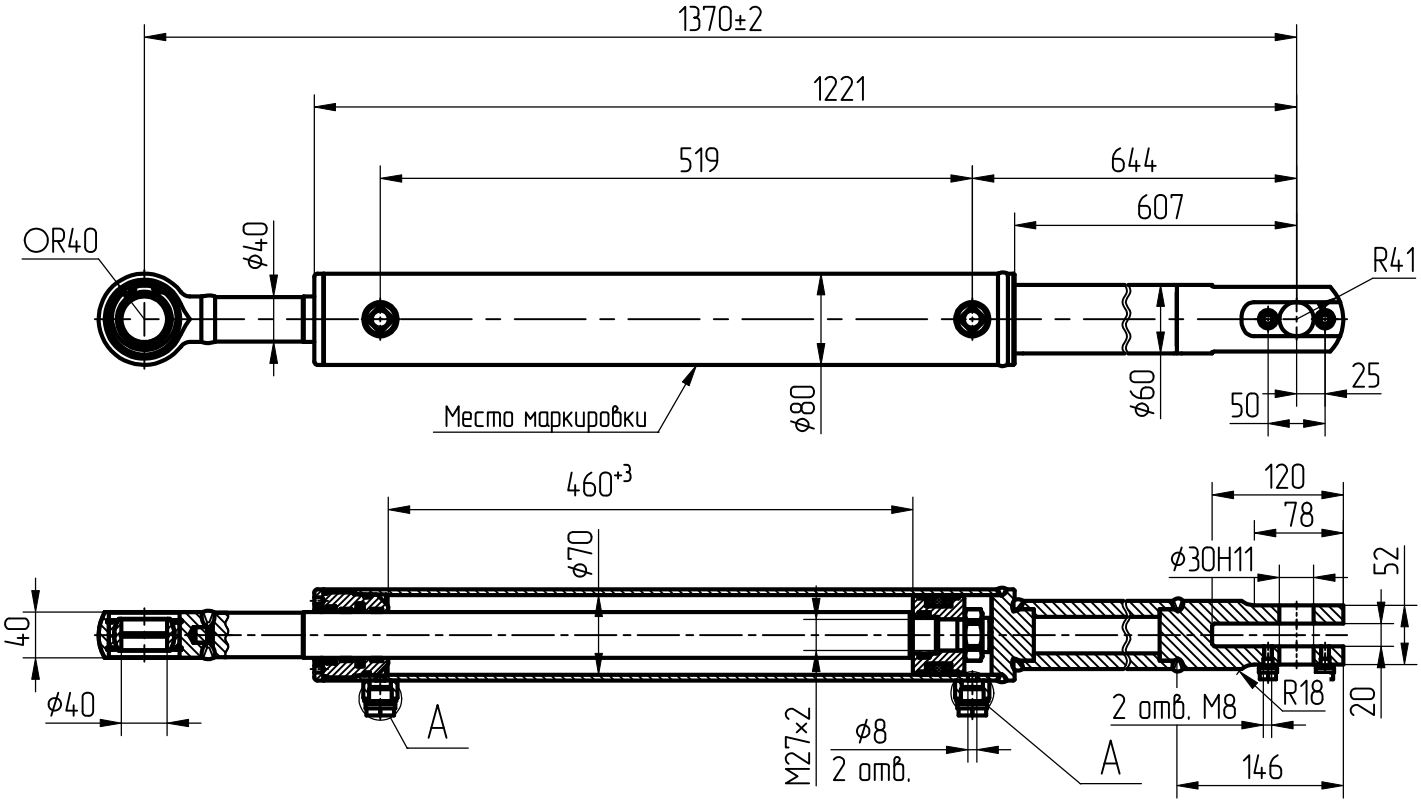

A (4:1)

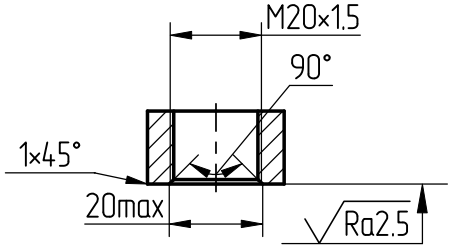

Применяемость: гидроцилиндр ковша погрузчика ОПФ-12 производства "МТЗ".