Гидроцилиндр КГЦ871.32-20-63

Давление, МПа:

номинальное	-6,3,
максимальное	-10.

Усилие на плунжере, кН:

толкающее	-2,7
Масса, кг	-1,07

Уплотнения по плунжеру компании "GAPI GROUP".

Пример маркировки: КГЦ871.32-20-63, Ту, Ну, Ду.

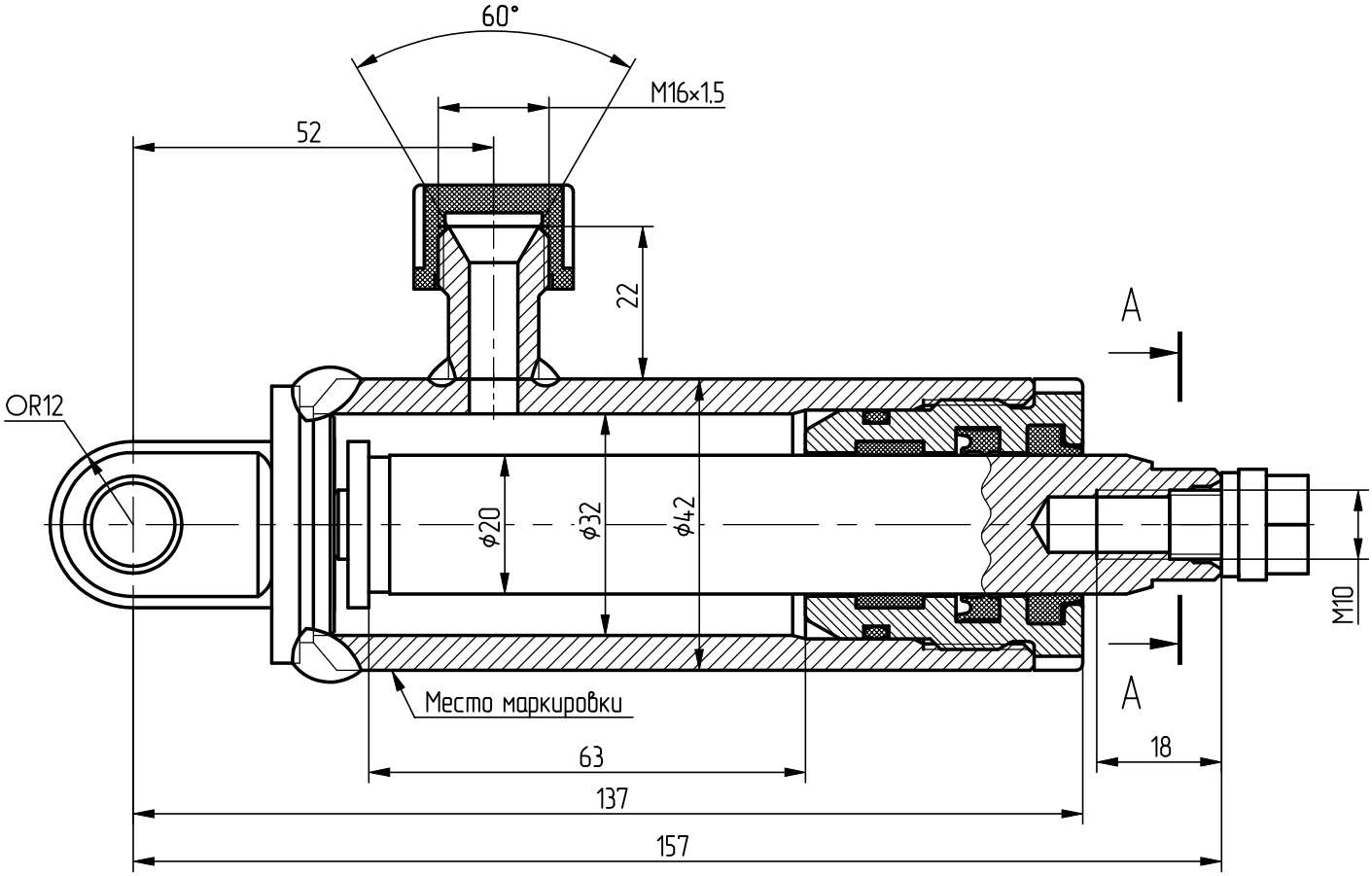

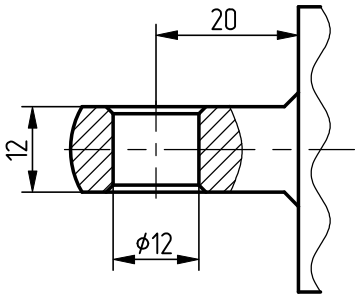

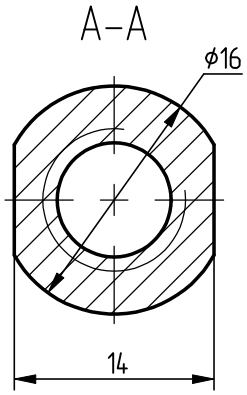

Применяемость: гидроцилиндр воздухозаборника комбайна "Енисей"